ELETTROTECNICA INDUSTRIALE GRITTI

ELETTROTECNICA INDUSTRIALE GRITTI di Gritti L. & C. s.n.c.
Sede: Via E.Torricelli, 18/20 - 25080 MOLINETTO DI MAZZANO (BS)
Filiale: Via Torricelli, 21/23 - 25080 MOLINETTO DI MAZZANO (BS)
Tel. 030 2629480 / 2120850 - Fax 030 2120536
Cod. Fisc. e P. IVA 02164260172 - R.E.A. BS 0320913
Indirizzo Internet: www.grittielettrotecnica.it
E-mail: info@grittielettrotecnica.it

Member of CISQ Federation
RINA
ISO 9001:2000
Certified Quality System

TRASFORMATORI ARIA-OLIO-RESINA - CONCESSIONARIA: MOTORI LAFERT - AEG - POMPE SACEMI

CARATTERISTICHE TECNICHE TRASFORMATORI IN OLIO

Serie ECO-DESIGN - Conforme alle Norme EN 50588 e UE 548/2014 - V 20000

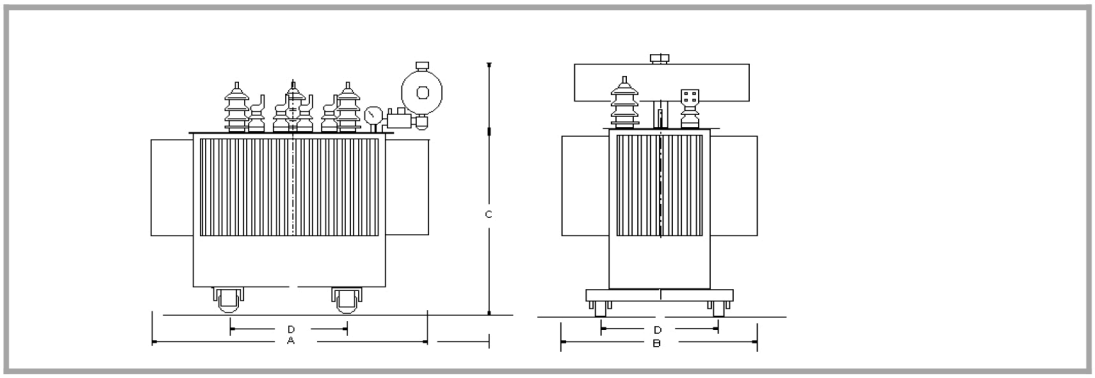

CARATTERISTICHE TECNICHE:

Classe isolamento Kv 24/50/95
Tensione Primaria V 20000+/-2x2,5%
Tensione Secondaria V 400+N
Frequenza Hz 50
Gruppo Vettoriale Dyn 11 (altri a richiesta)
Commutatore +/-2x2,5%
Raffreddamento naturale
Avvolgimenti AT/bt in RAME
Tenuta al c.to c.to secondo la norma CEI EN 60076-5
Sovraccarcihi secondo la norma IEC 60076-7

CODICE	POTENZA	Po	Pcc	Vcc	Io	DIMENSIONI				PESO	
	Kva	(W)	%	%	%	A	B	C	D	TOTALE kg	OLIO kg
O-ECO-D. 50-24	50	90	1100	4	1	1000	500	1200	520	500	1100
O-ECO-D. 100-24	100	145	1750	4	0,9	1200	560	1350	520	550	160
O-ECO-D. 160-24	160	210	2350	4	0,6	1200	580	1400	520	680	180
O-ECO-D. 200-24	200	255	2800	4	0,6	1250	590	1400	520	800	200
O-ECO-D. 250-24	250	300	3250	4	0,6	1300	600	1500	520	1100	250
O-ECO-D. 315-24	315	360	3900	4	0,6	1400	700	1590	520	1180	280
O-ECO-D. 400-24	400	430	4600	4	0,6	1450	750	1700	670	1470	300
O-ECO-D. 500-24	500	510	5500	4	0,6	1600	800	1850	670	1650	350
O-ECO-D. 630-24	630	600	6500	6	0,6	1650	850	1900	670	1870	460
O-ECO-D. 800-24	800	650	8400	6	0,6	1700	900	2000	670	2050	520
O-ECO-D. 1000-24	1000	770	10500	6	0,6	1900	950	2100	820	2550	650
O-ECO-D. 1250-24	1250	950	11000	6	0,6	2050	1100	2160	820	2860	700
O-ECO-D. 1600-24	1600	1200	14000	6	0,4	2200	1200	2200	820	3530	800
O-ECO-D. 2000-24	2000	1450	18000	6	0,4	2300	1300	2400	1070	5050	1150
O-ECO-D. 2500-24	2500	1750	22000	6	0,4	2350	1300	1400	1070	5900	1220
O-ECO-D. 3150-24	3150	2200	27500	6	0,4	2400	1400	1500	1070	6200	1350

EQUIPAGGIO STANDARD:

Golfari di sollevamento
Golfari di traino
Targa caratteristiche
Ruote orientabili
Morsetti per il collegamento a terra in acciaio inox
Commutatore esterno per la regoalzione della tensione a vuoto
Pozzetto termometrico per montaggio del termometro a quadrante
Foro e prigionieri sul coperchio per montaggio relè
Dispositivo per inserimento dell'essiccatore con Sali al silicagel (modelli con conservatore)
Valvola di scarico rapido olio
Indicatore di livello dell'olio (modelli con conservatore)
Olio di primo riempimento e relativo certificato
Manuale uso e manutenzione